Sajószentpéter állomás

vázlatos helyszínrajz

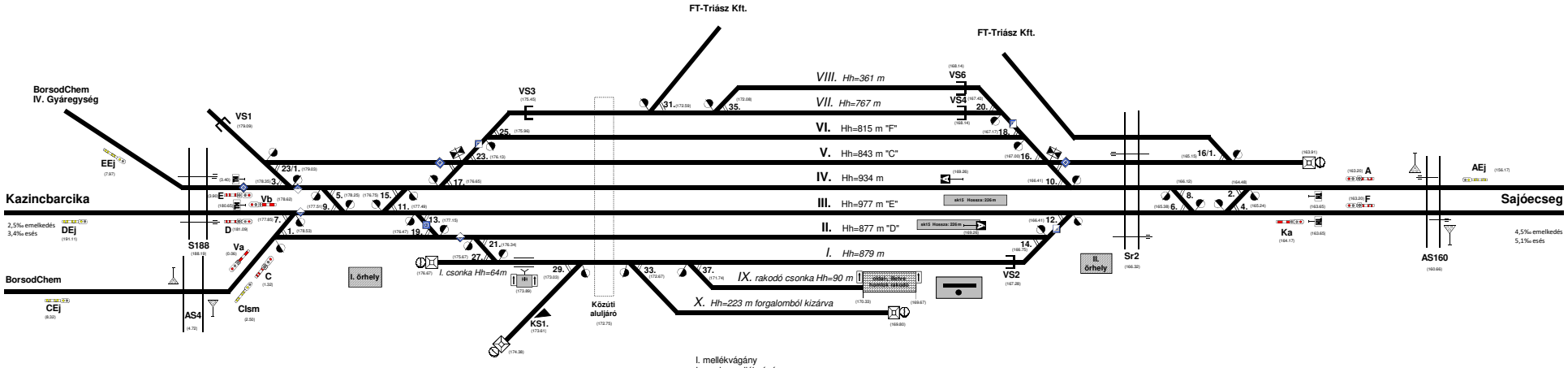

I. mellékvágány
I.csonka mellékvágány
II. vonatfogadó/indító fővágány
III. bal átmenő fővágány vonatfogadó/indító
IV. jobb átmenő fővágány vonatfogadó/indító
V. vonatfogadó/indító fővágány
VI. vonatfogadó/indító fővágány
VII. tároló mellékvágány
VIII. tároló mellékvágány
IX. rakodó csonka mellékvágány
X. mellékvágány

Módosítva: 2025.07.30.
Oka: pontosítások